EN ***Attention: for repairs or replacement of parts for maintenance, the"CE"mark is guaranteed only if original spare parts provided by the manufacturer are used.***
Silca guarantees supplies of the listed spare parts for 7 years from the date the product is discontinued.

IT ***Attenzione: in caso di riparazioni o sostituzione di pezzi per manutenzione, la marcatura "CE" è garantita solo se vengono utilizzate parti di ricambio originali fornite dal costruttore.***
Silca garantisce la fornitura dei ricambi presenti nella lista ricambi per 7 anni dalla data di discontinuazione del prodotto.

DE ***Achtung: bei Reparaturen oder Auswechseln von Teilen zur Instandhaltung wird die CE-Markierung nur bei Verwendung von vom Hersteller gelieferten Originalersatzteilen gewährleistet.***
Silca garantiert für sieben jahre nach auslauf des Produkts die lieferung der in der ersatzteilliste enthaltenen ersatzteile.

FR ***Attention: si vous effectuez des réparations ou que vous remplacez des pièces pendant un entretien, le marquage "CE" n'est garanti que si vous utilisez des pièces de rechange originales fournies par le fabricant. Silca garantit la fourniture de pièces de rechange se trouvant dans la liste pendant 7 ans après le mise hors production du produit.***

ES ***Atención: en caso de reparaciones o sustituciones de las piezas por mantenimiento, se garantiza la marca"CE" sólo si se utilizan partes de repuesto originales suministradas por el constructor.***
Silca garantiza el suministro de los repuestos que están en la lista repuestos durante 7 años a partir de la fecha de interrupción producción del producto.

PT ***Atenção: em caso de reparações ou substituição de peças para manutenção, a marcação "CE" é garantida exclusivamente se forem utilizadas peças de origem fornecidas pelo fabricante.***
A Silca garante o fornecimento das peças de reposição indicadas na lista própria para um período de 7 anos a partir da data em que deixar de fabricar o produto.

NL ***Opgelet: Bij herstellingen of vervanging van onderdelen ten gevolge van onderhoud, blijft de "CE-marke- ring" enkel geldig bij gebruik van originele vervangstukken, geleverd door de fabrikant.***
Silca garandeert de levering van de vervangstukken vermeld op de lijst met vervangstukken gedurende 7 jaar na de datum van productonderbreking.

SILCA S.p.A.
Via Podgora, 20 (Z.I.)
31029 VITTORIO VENETO (TV)
Phone: +39 0438 9136
Fax +39 0438 913800
E-mail: silca@silca.it
www.silca.biz

United Kingdom
SILCA Ltd.
Unit 6 Lloyds Court - Manor Royal
CRAWLEY RH10 9QU
Phone: +44 1293 531134
Fax +44 1293 531108
E-mail: sales@silcaltd.co.uk
www.silcaltd.co.uk

France
SILCA S.A.S.
12, Rue de Rouen
Z.I. de Limay - Porcheville
78440 PORCHEVILLE
Phone: +33 1 30983500
Fax +33 1 30983501
E-mail: info@silca.fr
www.silca.fr

Germany
SILCA GmbH
Siemensstrasse, 33
42551 VELBERT
Phone: +49 2051 2710
Fax +49 2051 271172
E-mail: info@silca.de
www.silca.de

Spain
SILCA KEY SYSTEMS S.A.
C/Santander 73A
08020 BARCELONA
Phone: +34 93 4981400
Fax +34 93 2788004
E-mail: silca@silca.es
www.silca.es

Netherlands
H. CILLEKENS B.V.
Metaalweg, 4
6045 JB ROERMOND
Phone: +31 475 325147
Fax +31 475 323640
E-mail: info@hcillekens.nl
www.hcillekens.nl

India
MINDA SILCA Engineering Ltd.
Plot no.37, Toy City,
GREATER NOIDA (U.P.) - 201308
Phone: +91 9871397630/31
Fax: +91 120 2351301
E-mail: info@mindasilca.in
www.mindasilca.in

North America
U.S.A., Canada, Caribbean Islands
KABA Ilco Corp.
400 Jeffreys Road
Rocky Mount, NC 27804 USA
Phone: 1 800 334 1381 / 1 252 446 3321
Fax: 1 252 446 4702
E-mail: info@irm.kaba.com
www.ilco.us

Central America
Mexico, Guatemala, Belize, El Salvador, Honduras, Nicaragua, Costa Rica, Panama
Corporación Cerraiera Alba S.A. de C.V.
Kaba Mexico
Prolongación avenida independencia 14, Bodega 5,
Col.Los reyes, Tultitlán, Estado de México C.P. 54915
Phone: 01 55 5366 7200
E-mail: informacion-mexico@kaba.com
www.kabamexico.com

Brazil
KABA DO BRASIL Ltda
Rua Guilherme Asbahr Neto, 510
São Paulo, SP 04646-001
Phone: +55 11 55454520 / 29
E-mail: silca@kabadobrasil.com.br
www.silcachaves.com.br

Colombia
SILCA SOUTH AMERICA S.A.
Km 1.5 Via Briceño-Zipaquira
Parque Ind. Trafalgar Bodega 3
Tocancipa-Cundinamarca
Phone: +57 1 7366480
Fax +57 1 7366490
www.flexonsilca.co

dormakaba

FUTURA *PRO* Automotive

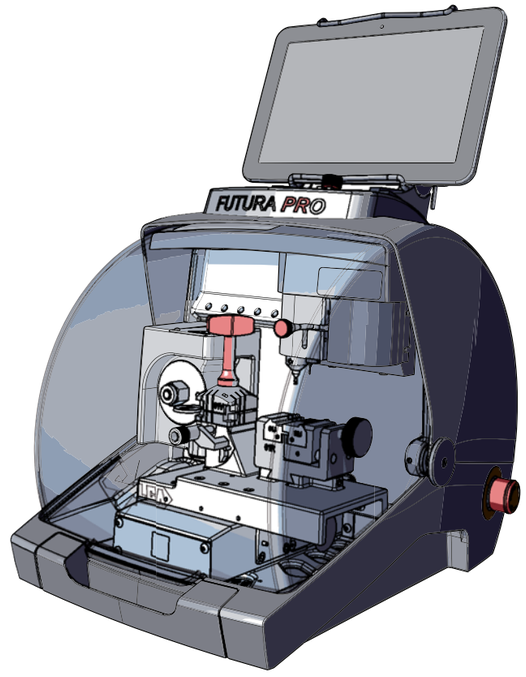

Exploded drawing and spare parts list
Disegno esploso e lista dei ricambi
Explosionszeichnung und Ersatzteilliste
Dessin éclaté et liste de rechanges
Despiece y lista de repuestos
Desenho explodido e lista das peças de reposição
Detailtekening en lijst met vervangstukken

D446979XA

vers. ***1***

EN **IMPORTANT NOTE!**

The exploded drawing illustrates all the components of the key-cutting machine. Only those marked with a numerical code are spare parts. All the other components shown in the drawing without numbers are simply illustrative.

IT **NOTA IMPORTANTE!**

Il disegno esploso illustra tutte le componenti costituenti la duplicatrice, solamente quelle contrasse-gnate da un codice numerico sono da considerarsi ricambi. Tutte le altre componenti non numerate presenti nel disegno hanno valore puramente illustrativo.

DE **WICHTIGER HINWEIS!**

Auf der Explosionszeichnung sin dalle Komponenten der Schlüssel-kopiermaschine angegeben; nurdie mit einem Nummern code versehenen sind Ersatzteile. Alle anderen, nicht numerierten Komponenten in der Explosions zeichnung dienen nur zur Erklärung.

FR **REMARQUE IMPORTANTE!**

Le dessin éclaté montre toutes lespièces composant la duplicatrice,seules les pièces ayant un code enchiffres sont des pièces de rechange. Toutes les pièces du dessinsans chiffres ont une fonction purement illustrative.

ES **¡NOTA IMPORTANTE!**

El despiece ilustra todos los componentes que constituyen la duplicadora.
Deben considerarserepuestos sólo los que están marcados por un código numérico. Todos los otros componentes nonumerados que se encuentran enel diseño tienen un valor puramente ilustrativo.

PT **IMPORTANTE!**

O desenho explodido ilustra todosos componentes que constituem amáquina duplicadora, mas apenasos marcados por um código numérico devem ser consideradospeças de reposição. Todos os de mais componentes não numerados presentes no desenho têm um va-lor simplesmente ilustrativo.

NL **BELANGRIJKE OPMERKING!**

De detailtekening illustreert alle onderdelen van de dupliceermachine,maar enkel die met een numeriekecode moeten als vervangstukkenbeschouwd worden. Alle andereniet genummerde onderdelen opde tekening zijn zuiver illustratief.

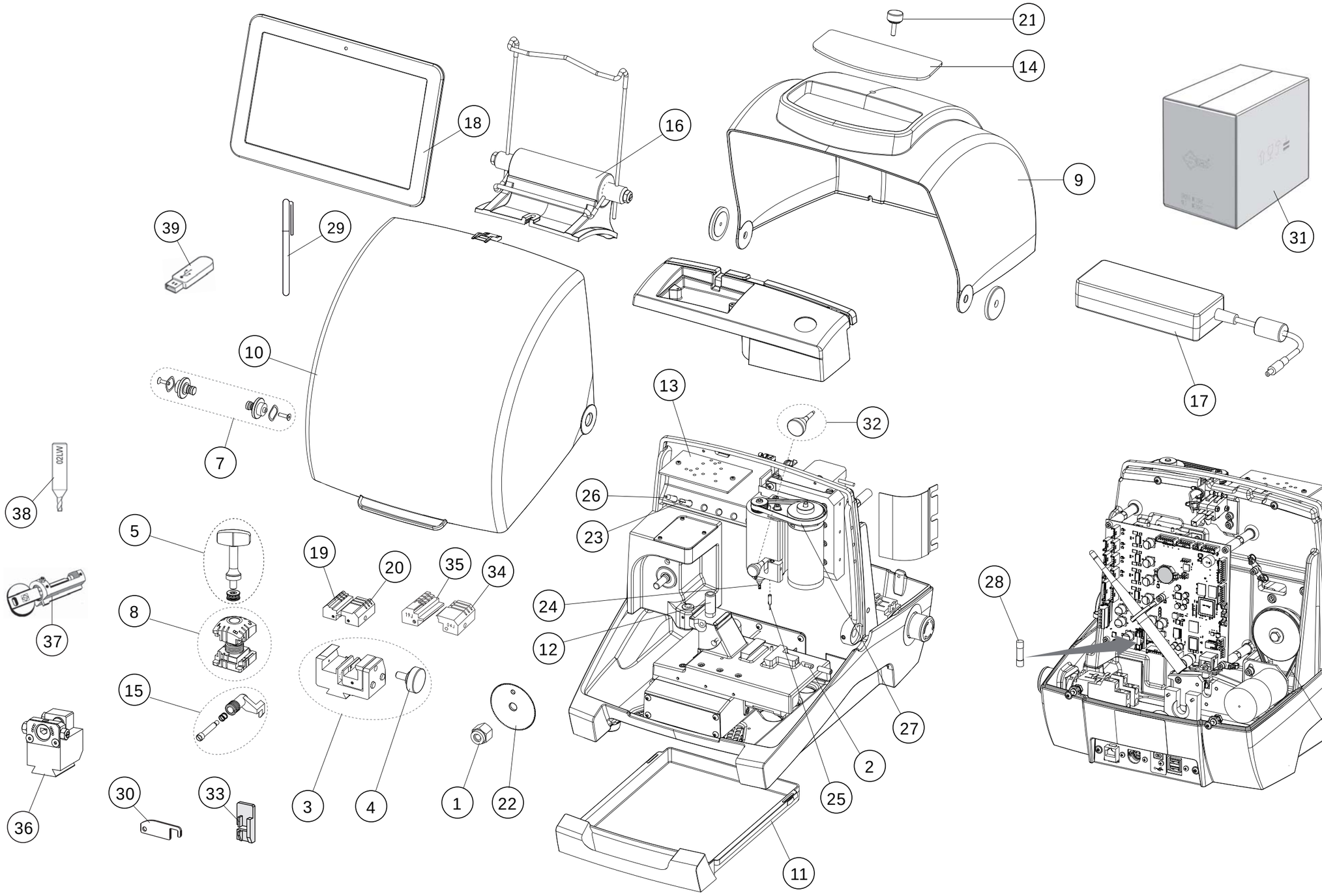

FUTURA *PRO* Automotive

Ref.	Code	EN	IT	DE	FR	ES
1	**D906035ZR**	CUTTING TOOL NUT	DADO BLOCCAGGIO FRESA	SCHRAUBENMUTTER BEFEST.FRÄSER	ECROU BLOCAGE FRAISE	TUERCA BLOQUEO FRESA
2	**D908753ZR**	PAD	PASTIGLIA	TABLETTE	PASTILLE	PASTILLA
3	**D942570ZR**	CLAMP 01R	MORSETTO 01R	SPANNBACKE 01R	ETAU 01R	MORDAZA 01R
4	**D942575ZR**	CLAMP 01R KNOB	MANOPOLA MORSETTO 01R	SPANNBACKE 01R-DREHKNOPF	MANETTE ETAU 01R	BOTÓN MORDAZA 01R
5	**D947243ZR**	CLAMP 01V KNOB	MANOPOLA MORSETTO 01V	SPANNBACKE 01V-DREHKNOPF	MANETTE ETAU 01V	BOTÓN MORDAZA 01V
6	**D946446ZR**	BELT (FLAT) FUTURA PRO	CINGHIA (FLAT) FUTURA PRO	RIEMEN (FLAT) FUTURA PRO	COURROIE (FLAT) FUTURA PRO	CORREA (FLAT) FUTURA PRO
7	**D942612ZR**	PAWL	SET NOTTOLINO	KLINKE	CLIQUET	TRINQUETE
8	**D942846ZR**	CLAMP 01V	MORSETTO 01V	SPANNBACKE 01V	ETAU 01V	MORDAZA 01V
9	**D947254ZR**	COVER FUTURA PRO	CARTER MACCHINA FUTURA PRO	ABDECKUNG FUTURA PRO	COUVERTURE FUTURA PRO	CUBIERTA FUTURA PRO
10	**D947257ZR**	TRANSPARENT PROTECTION FUTURA PRO	PROTEZIONE TRASPARENTE FUTURA PRO	TRANSPARENT SCHUTZ FUTURA PRO	PROTECTION TRANSPARENT FUTURA PRO	PROTECCIÓN TRANSPARENTE FUTURA PRO
11	**D947258ZR**	CHIPPINGS TRAY FUTURA PRO	CASSETTO TRUCIOLI FUTURA PRO	SPÄNESAMMELSCHALE FUTURA PRO	TIROIR POUR COPEAUX FUTURA PRO	CAJÓN PARA VIRUTAS FUTURA PRO
12	**D942985ZR**	READER PIN	CANDELA LETTORE	LESER BOLZEN	GOUPILLE LECTEUR	PERNO LECTOR
13	**D942993ZR**	LED LAMP	LAMPADA LED	LAMPE LED	LAMPE LED	LÁMPARA LED
14	**D947034ZR**	PAD FUTURA PRO	TAPPETINO FUTURA PRO	MATTE FUTURA PRO	TAPIS FUTURA PRO	ESTERA FUTURA PRO
15	**D943003ZR**	GAUGE	CALIBRO	LEHRE	CALIBRE	CALIBRE
16	**D946872ZR**	TABLET HOLDER FUTURA PRO	PORTA TABLET FUTURA PRO	TABLET-HALTERUNG FUTURA PRO	SUPPORT POUR TABLET FUTURA PRO	APOYO TABLET FUTURA PRO
17	**D946433ZR**	POWER PROVIDER	ALIMENTATORE FUTURA PRO	SPEISEGERÄT	ALIMENTATEUR	ALIMENTADOR
18	**D943245ZR**	TABLET	TABLET	TABLET	TABLET	TABLET
19	**D943253ZR**	JAW 01J	GANASCIA 01J	BACKE 01J	MÂCHOIRE 01J	QUIJADA 01J
20	**D943254ZR**	JAW 02J	GANASCIA 02J	BACKE 02J	MÂCHOIRE 02J	QUIJADA 02J
21	**D947259ZR**	HANDLE FUTURA PRO	MANOPOLA FUTURA PRO	DREHKNOPF FUTURA PRO	POIGNEE FUTURA PRO	BOTÓN FUTURA PRO
22	**D747276ZB**	CUTTER 01F FUTURA PRO	FRESA 01F FUTURA PRO	FRÄSER 01F FUTURA PRO	FRAISE 01F FUTURA PRO	FRESA 01F FUTURA PRO
23	**D742867ZB**	CUTTER 01D	FRESA 01D	FRÄSER 01D	FRAISE 01D	FRESA 01D
24	**D747838ZB**	CUTTER 01LW	FRESA 01LW	FRÄSER 01LW	FRAISE 01LW	FRESA 01LW
25	**D942565ZR**	TRACER POINT 01T	TASTATORE 01T	TASTER 01T	PALPEUR 01T	PALPADOR 01T
26	**D942866ZR**	TRACER POINT 02T	TASTATORE 02T	TASTER 02T	PALPEUR 02T	PALPADOR 02T
27	**D942601ZR**	BELT (TRACK/DIMPLE) FUTURA PRO	CINGHIA (TRACK/DIMPLE) FUTURA PRO	RIEMEN (TRACK/DIMPLE) FUTURA PRO	COURROIE (TRACK/DIMPLE) FUTURA PRO	CORREA (TRACK/DIMPLE) FUTURA PRO
28	**D908726ZR**	FUSES 4 AMP. - DELAYED	FUSIBILI 4 AMPERE.- RITARDATI	SICHERUNGEN 4 AMPERE - TRÄGE	FUSIBLES 4 AMPÈRES - RETARDES	FUSIBLES 4 AMPERIOS - RETARDADOS
29	**D944061ZR**	TOUCH PEN	PENNA TOUCH	TOUCH PEN	TOUCH PEN	TOUCH PEN
30	**D943754ZR**	STOP BAR	BARRETTA DI FERMO	ANSCHLAGSTAB	BARRETTE D'ARRÊT	BARRITA DE TOPE
31	**D943621ZR**	PACKAGING	IMBALLO	VERPACKUNG	EMBALLAGE	EMBALAJE
32	**D946589ZR**	HANDLE SET	SET POMELLO	SATZ HANDGRIFF	ENS. MANETTE	CONJUNTO PALANCA
33	**D946007ZR**	TIP STOP	FERMO PUNTA	SPITZE-ANSCHLAG	ARRÊT EN POINTE	TOPE PUNTA
34	**D743256ZB**	JAW 04J	GANASCIA 04J	BACKE 04J	MÂCHOIRE 04J	QUIJADA 04J
35	**D744023ZB**	JAW 19J	GANASCIA 19J	BACKE 19J	MÂCHOIRE 19J	QUIJADA 19J
36	**D743276ZB**	CLAMP 03R	MORSETTO 03R	SPANNBACKE 03R	ETAU 03R	MORDAZA 03R
37	**D708040ZB**	SIMPLEX CODE DEVICE B6	DISPOSITIVO A CODICE B6 PER SIMPLEX	CODE-VORRICHTUNG B6 FÜR SIMPLEX	DISPOSITIF À CODE B6 POUR SIMPLEX	DISPOSITIVO A CÓDIGO B6 PARA SIMPLEX
38	**D747839ZB**	FRESA 02LW	CUTTER 02LW	FRÄSER 02LW	FRAISE 02LW	FRESA 02LW
39	**D947837ZR**	USB PEN	USB PEN	USB-PEN	USB PEN	USB PEN